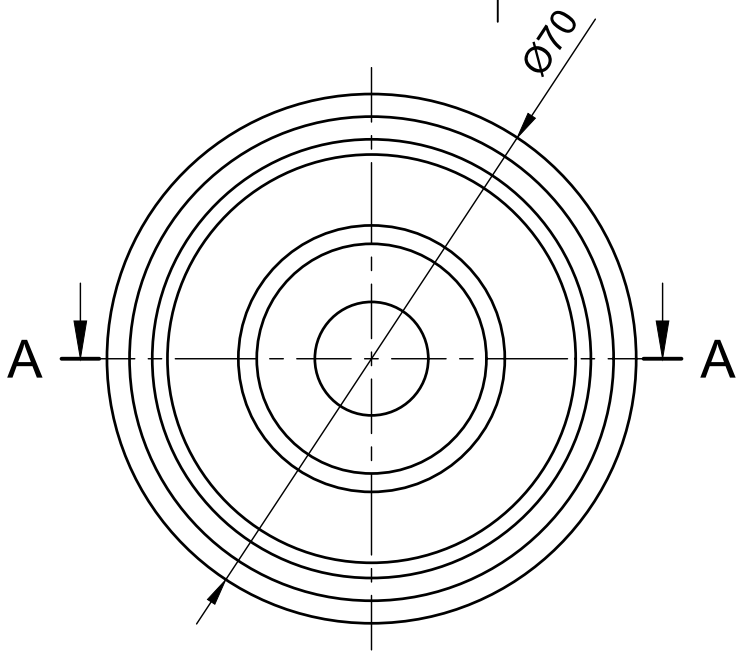

B (1:1)

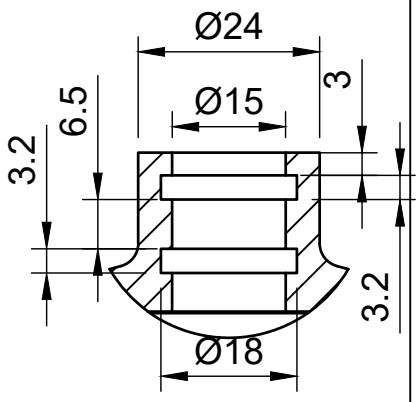

A-A (1:1)

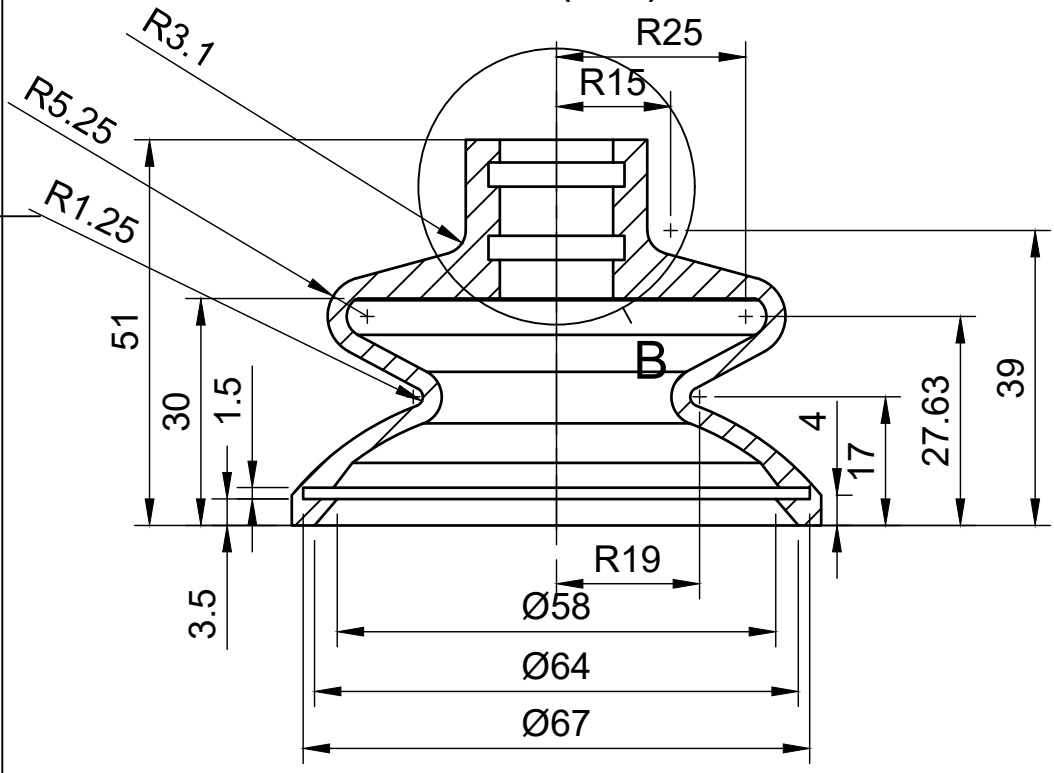

Info :
***= PAR=Para
SIL=Silicone
NIT=Nitrile

Crée par : B.E CPDN	Matière : ***	
Désignation : Ventouse fromage Ø70	Référence : 60513/70/SIL	
Echelle : 1:1	Date : 26/03/2021	Indice : 1