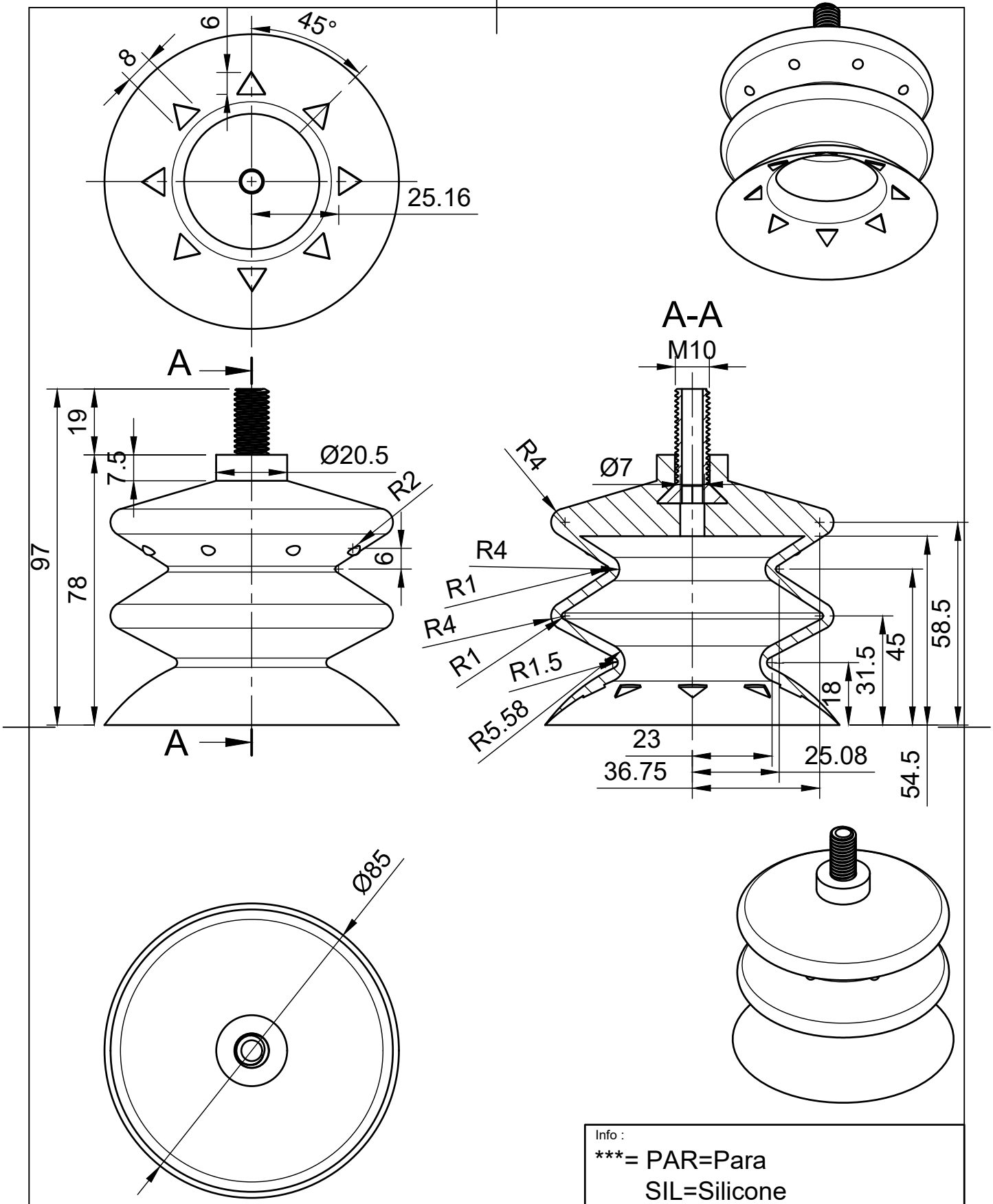

Info :
***= PAR=Para
SIL=Silicone
NIT=Nitrile

Crée par : B.E CPDN	Matière : ***	
Désignation : Ventouse D85 2 soufflet 1/2 insert mâle M10	Référence : 60139/85/2S/***/M10AC	
Echelle : 1:1.5	Date : 27/07/2020	Indice : 1