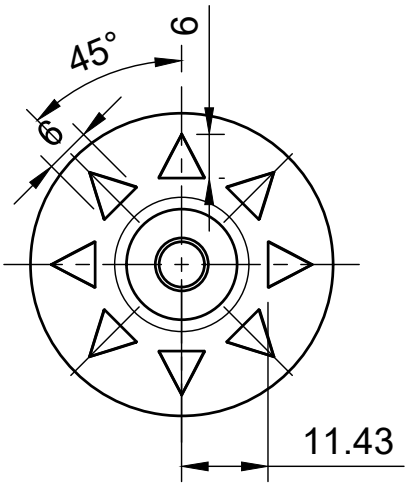

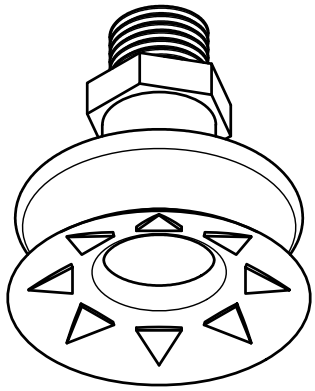

A-A (1:1)

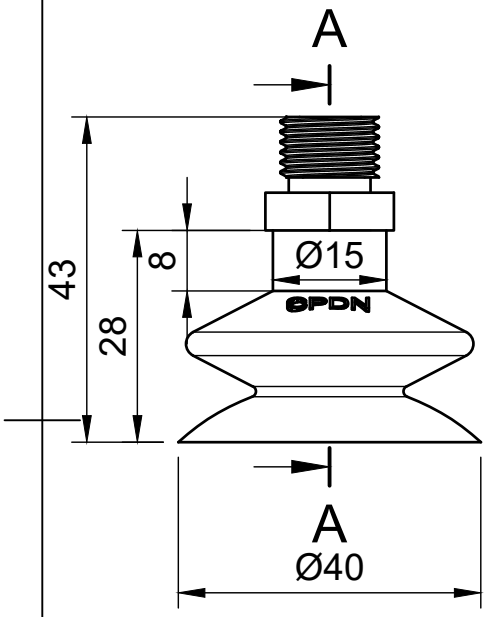

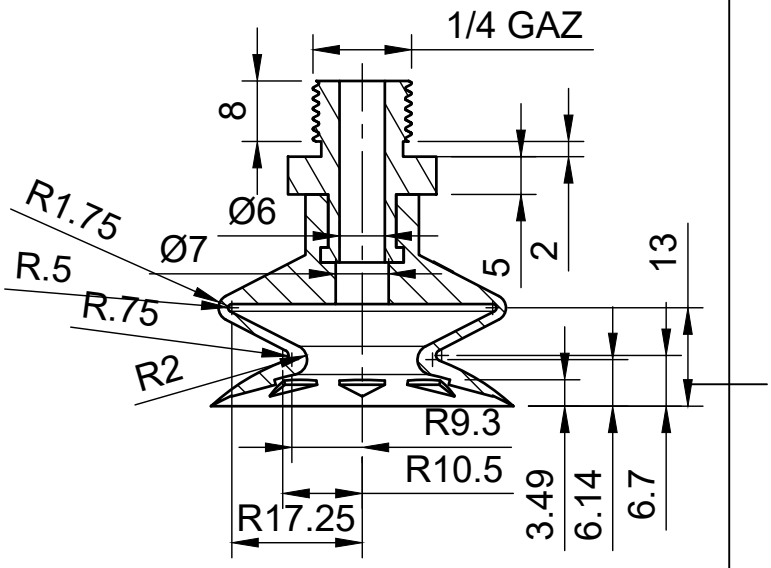

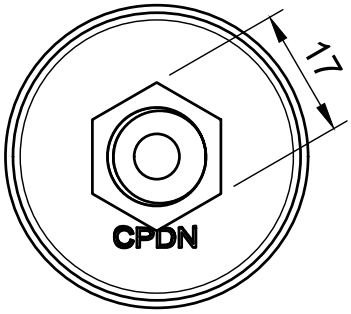

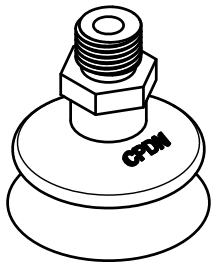

Info :
***= PAR=Para
SIL=Silicone
NIT=Nitrile

Crée par : B.E CPDN

Matière : ***

Désignation :
Ventouse D40 1 soufflet 1/2 insert mâle 1/4 gaz

Référence :
60140/40/1S/***/M14LAI

Echelle : 1:1

Date : 07/07/2020

Indice : 1